INSTRUCCIONES DE USO

Citadel

Sistema de tratamiento de pacientes

830.238-ES Rev 11 • 10/2022

arjo
EMPOWERING MOVEMENT

Política de diseño y Copyright
® y ™ son marcas registradas pertenecientes al grupo de empresas Arjo.
© Arjo 2022
Como parte de nuestra política de mejora continua, nos reservamos el derecho a modificar los diseños sin previo aviso. El contenido de esta publicación no podrá ser copiado de manera total o parcial sin el consentimiento de Arjo.

Índice

Advertencias generales 5
- Información sobre seguridad 7

Introducción 9
Aplicaciones clínicas 9
- Uso previsto 9
- Indicaciones 10
- Contraindicaciones 10
- Información general del producto 10
- Riesgos y precauciones 11
- Precauciones 11

Instalación 12
- Conexión de la unidad de control del colchón de aire 12
- Conexión del colchón de aire integrado 15
- Comprobación 18
- Ajuste de la longitud del colchón 19
  - Extensión de la plataforma 19
- Extensión de la longitud del colchón de aire 20
- Funda de radiografías 20

Panel de control 21
- Panel de control del sistema de tratamiento de pacientes ***Citadel*** 21
- Controles de ajuste de la presión del aire 23
  - Preajustes de altura y peso 23
  - Indicadores de zonas de presión 24
- Rotación 24
  - Botón de tiempo de retención de rotación continua del paciente (configuración opcional) 25
  - Terapia de pulsación / presión alterna (configuración opcional) 25

Colocación y traslado del paciente 26
- Preparación para la colocación o el traslado del paciente 26
- Colocación del paciente 26
- Traslado del paciente desde el Sistema de tratamiento de pacientes ***Citadel*** ... 27
- Transferir a pacientes 27

Cuidados de enfermería 28
- RCP 28
- Alarmas 28
- Indicadores sonoros 30
- Aseo personal del paciente 30

Cuidados y limpieza 31
• Recomendaciones generales 31
• Descontaminación 31
• Limpieza 31
• Desinfección 32
• Limpieza del Sistema de tratamiento de pacientes ***Citadel*** durante el uso 32
• Limpieza y mantenimiento entre pacientes 33
• Cuidados y limpieza de los tejidos de la funda del colchón 33
Instrucciones de uso 35
• Funciones de ayuda del personal sanitario 35
• Tratamientos 37
• Apagado del Sistema de tratamiento de pacientes ***Citadel*** 38
Garantía y Mantenimiento 39
Compatibilidad electromagnética (CEM) 40
Localización y reparación de averías 43
Explicación de los símbolos utilizados 44
Explicación de los símbolos utilizados (continuación) 45
Especificaciones 46

ADVERTENCIAS GENERALES

Se deben considerar las siguientes advertencias antes de usar este producto:

Antes de activar las funciones de posicionamiento, observe si todas las vías y los tubos de asistencia al paciente están colocados de manera segura para poder ajustar el ángulo de articulación deseado y minimizar el riesgo de ataduras, desconexiones y retiradas accidentales. Los tubos y catéteres siempre deben tener suficiente holgura para la articulación y el movimiento del paciente.

Antes de trasladar a un paciente al Sistema de estructura de cama Citadel, o desde dicho sistema, se deben bloquear todos los frenos.

Desenchufe siempre el Sistema de estructura de cama Citadel de la toma eléctrica antes de limpiar. De lo contrario, podrían producirse daños en el equipo o una descarga eléctrica.

El ensamblaje, las operaciones, las extensiones, los reajustes, las modificaciones, el mantenimiento técnico y las reparaciones deben realizarlos personal cualificado y autorizado por Arjo. Póngase en contacto con Arjo para obtener información sobre mantenimiento y reparaciones.

Todos los accesorios añadidos al sistema reducen la carga de trabajo segura de la estructura en la misma magnitud.

Si el cable o el enchufe de alimentación están dañados, se debe cambiar el cable.

Asegúrese de que el cable de alimentación no esté estirado, doblado o aplastado.

Asegúrese de que el cable de alimentación eléctrica no quede enganchado en las partes móviles de la cama ni atrapado entre la estructura y el cabecero de la cama.

Los preajustes se proporcionan únicamente a modo de referencia. Deben valorarse las necesidades de cada paciente y los valores de presión se deben ajustar de acuerdo con las necesidades particulares de cada paciente.

Al inflar y desinflar el colchón, vigile la posición y las vías respiratorias del paciente. Asegúrese de que el paciente y las vías de asistencia al paciente están apoyados correctamente en todo momento.

Los tratamientos de rotación no están disponibles cuando el ángulo de Fowler es superior a 30° o hay alguna barandilla lateral bajada. Se recomienda iniciar la rotación solamente cuando la cama está nivelada y las secciones del muslo y la pantorrilla están bajadas.

No deje que penetren líquidos en los paneles de control del Sistema de tratamiento de pacientes Citadel.

Si se produce un incidente grave en relación con este dispositivo sanitario que afecte al usuario o al paciente, el usuario o el paciente deberá informar acerca de este al fabricante del dispositivo sanitario o al distribuidor. En la Unión Europea, el usuario también deberá comunicar el incidente grave a las autoridades competentes del estado miembro en el que se encuentre.

Información sobre seguridad

Protocolos generales: siga todas las reglas sobre seguridad y los protocolos aplicables del centro en relación con la seguridad de los pacientes y de los cuidadores.

Frenos: bloquee los frenos de todas las ruedas antes de trasladar al paciente.

Altura de la cama: para minimizar los riesgos de caídas o lesiones, la cama debe estar siempre en la posición práctica más baja cuando el paciente esté solo.

Líquidos: evite derramar líquidos en los mandos de la unidad. Si se derramara un líquido, desenchufe la unidad y límpielo de la unidad con guantes de goma para evitar una posible descarga. Cuando se haya retirado el líquido, compruebe el funcionamiento de los componentes en el área del derramamiento.

Si quedan líquidos en los controles, pueden causar corrosión y provocar el fallo o el funcionamiento imprevisible de los componentes, lo que puede originar riesgos para el paciente y para el personal sanitario.

Uso de oxígeno: asegúrese de que la unidad no se coloque en ningún entorno rico en oxígeno. Posible riesgo de incendio cuando la cama se utiliza con un equipo para la administración de oxígeno distinto a las cánulas nasales, la mascarilla o la tienda que abarca la mitad de la longitud de la cama. La tienda de oxígeno no se debe extender por debajo del nivel del somier.

Bloqueos: los bloqueos de las funciones del sistema de colchón de aire se deben usar cuando el personal lo estime adecuado para evitar que el Sistema de tratamiento de pacientes *Citadel* se accione sin querer.

Eliminación: al final de su vida útil, deseche los residuos de acuerdo con los requisitos locales, o póngase en contacto con el fabricante para solicitar asesoramiento. Puede haber requisitos especiales para la eliminación de baterías, espuma plomada o sensores angulares (si están presentes en este producto). La eliminación inadecuada de cualquiera de los componentes puede resultar en el incumplimiento de la normativa vigente.

Partes móviles: mantenga todo el equipo, tubos y catéteres, ropa suelta, cabello y partes del cuerpo lejos de las partes móviles y los puntos de atrapamiento.

Entrada y salida del paciente: el cuidador debe ayudar siempre al paciente a bajarse de la cama. Si el paciente es autónomo, asegúrese de que sepa cómo bajarse de la cama de forma segura (y, si es necesario, cómo liberar las barandillas laterales) en caso de incendio u otras situaciones de emergencia.

Barandillas laterales / inmovilizadores de paciente: la decisión de usar o no barandillas laterales u otros inmovilizadores y de cómo usarlos debe basarse en las necesidades de cada paciente y debe ser adoptada por el paciente y su familia, el médico y los cuidadores, teniendo en cuenta los protocolos del centro. Los cuidadores deben evaluar los riesgos y beneficios del uso de barandillas laterales u otros inmovilizadores (incluidos el atrapamiento y las caídas del paciente de la cama) junto con las necesidades individuales del paciente y analizar con el paciente y su familia la necesidad de su uso o no. Deben tenerse en cuenta no solo las necesidades clínicas y de otra naturaleza del paciente, sino también los riesgos de lesiones graves o mortales derivados de la caída de la cama y del atrapamiento del paciente en, o alrededor de, las barandillas laterales, inmovilizadores u otros accesorios. En Estados Unidos, si desea obtener una descripción de los peligros de atrapamiento, del perfil de los pacientes vulnerables y de las directrices para reducir los riesgos de atrapamiento, consulte las Directrices para la evaluación y las dimensiones de los sistemas de camas hospitalarias para reducir el riesgo de atrapamiento de la FDA. Fuera de Estados Unidos, consulte a la autoridad local competente o al organismo gubernamental responsable de la seguridad de los productos sanitarios para conocer las instrucciones locales específicas. Consulte a un cuidador y considere detenidamente la posibilidad de usar almohadones, accesorios de colocación o alfombrillas, especialmente en el caso de pacientes que presenten confusión, inquietud o agitación. Se recomienda bloquear las barandillas laterales (si se utilizan) en la posición vertical totalmente elevada cuando el paciente esté solo. Si el paciente es autónomo, asegúrese de que sepa cómo bajarse de la cama de forma segura (y, si es necesario, cómo liberar las barandillas laterales) en caso de incendio u otras situaciones de emergencia. Vigile a los pacientes a menudo para evitar atrapamientos.

Cuidados de la piel: vigile las afecciones de la piel de forma regular y considere la posibilidad de aplicar tratamientos complementarios o alternativos en los pacientes muy agudos. Preste especial atención a la piel situada sobre cualquier almohadilla lateral elevada y a cualquier otro posible punto de presión y a las zonas en la que pueda producirse incontinencia y generarse o acumularse humedad. Una intervención precoz puede ser esencial para prevenir el deterioro de la integridad cutánea.

Peso máximo recomendado del paciente: el peso total del paciente no debe superar los 227 kg (500 lb). El uso de accesorios en la cama puede disminuir el peso máximo del paciente soportado por la cama. Diríjase al servicio de atención al cliente de Arjo si tiene alguna duda relacionada con el uso de accesorios, y consulte la sección Preguntas e información de esta guía para conocer la información de contacto.

Tubos portasueros y de drenaje: antes de activar las funciones de posicionamiento o rotación, observe si todas las vías y los tubos invasivos están colocados de manera segura para poder ajustar el ángulo de articulación deseado y minimizar el riesgo de ataduras, desconexiones y retiradas accidentales. Los tubos y catéteres siempre deben tener suficiente holgura para la articulación y el movimiento del paciente.

PRECAUCIÓN en giros: antes de accionar las funciones de giro del colchón, compruebe que todas las barandillas laterales están totalmente colocadas en la posición más vertical y bloqueadas.

INTRODUCCIÓN

Estas instrucciones contienen información sobre la instalación, el uso y el mantenimiento del Sistema de tratamiento de pacientes Citadel™ de Arjo. El Sistema de tratamiento de pacientes *Citadel* ofrece una superficie integrada de redistribución de la presión al Sistema de estructura de cama Citadel™. El Sistema de tratamiento de pacientes *Citadel* solo se puede usar con el Sistema de estructura de cama *Citadel*.

Todos los Sistemas de tratamiento de pacientes *Citadel* (los modelos C100 y C200) ofrecen las siguientes funciones de serie:

- ajuste de la presión en cuatro zonas;
- Preajustes de altura y peso del paciente;
- Rotación del paciente;
- desinflado de la sección de cabeza;
- desinflado del asiento;
- colchón duro;
- modo de traslado de pacientes.

El modelo C200 incluye, además, las siguientes funciones:

- rotación continua del paciente;
- presión alterna;
- pulsación.

APLICACIONES CLÍNICAS

Uso previsto

El Sistema de tratamiento de pacientes *Citadel* se ha diseñado para entornos de cuidados intensivos y posintensivos. No está previsto su uso en el entorno de cuidados domiciliarios.

El Sistema de tratamiento de pacientes *Citadel* usado junto con el Sistema de estructura de cama *Citadel* se ha diseñado para la prevención y el tratamiento de úlceras por presión, para tratar quemaduras y para favorecer la circulación.

Si se le añade un producto de la gama Skin IQ™ (*Skin IQ* Family), puede ayudar a la prevención y el tratamiento del deterioro de la integridad cutánea y de las úlceras por presión (estadios I–IV)[1] en los pacientes que requieren una gestión del microclima cutáneo.

1 National Pressure Ulcer Advisory Panel, European Pressure Ulcer Advisory Panel y Pan Pacific Pressure Injury Alliance. Prevention and Treatment of Pressure Ulcers: Guía de referencia rápida. Emily Haesler (Ed.) Cambridge Media: Perth, Australia; 2014.

Indicaciones

Afecciones de los pacientes para las que está indicado el uso del Sistema de tratamiento de pacientes *Citadel* :

- prevención y tratamiento de úlceras por presión (estadios I–IV) en pacientes de alto riesgo.

Contraindicaciones

Las afecciones de los pacientes para las que el uso del Sistema de tratamiento de pacientes *Citadel* está contraindicado son:

- Tracción cervical
- fractura vertebral inestable;
- peso del paciente > 227 kg (500 lb).

Información general del producto

Carga máxima de seguridad del Sistema de estructura de cama *Citadel*.....270 kg (595 lb)

Sistema de tratamiento de pacientes *Citadel*:

Colchón de aire integrado y unidad de control del colchón de aire.....43 kg (94,5 lb)

Carga de trabajo segura restante de la estructura de cama .....227 kg (500 lb)

Vida útil esperada.....Estructura: 10 años
Unidad de control del colchón de aire: 5 años
Colchón de aire: 2 años

Todos los accesorios añadidos al sistema reducen la carga de trabajo segura de la estructura en la misma magnitud.

La altura recomendada del paciente es entre 146 y 190 cm (58 y 75 in). Si el cuidador lo considera adecuado, los pacientes de más de 190 cm (75 in) de altura se pueden acomodar extendiendo la estructura y el colchón. Asegúrese de que la altura del paciente no supera la longitud de la superficie de descanso.

Riesgos y precauciones

Desplazamiento del paciente:las superficies especializadas tienen características de rotura y soporte diferentes a las de las superficies convencionales y pueden aumentar el riesgo de movimiento, hundimiento o desplazamiento del paciente a posiciones peligrosas de atrapamiento o caída involuntaria. Vigile a los pacientes a menudo para evitar atrapamientos.
ADVERTENCIA sobre barandillas laterales e inmovilizadores: el uso o no de inmovilizadores, incluidas las barandillas laterales, puede ser esencial para la seguridad del paciente. El uso (posibilidad de atrapamiento) o no uso (posibilidad de caídas del paciente) de barandillas laterales y otros inmovilizadores puede causar lesiones graves o mortales. Consulte en esta guía la sección relacionada de Información sobre seguridad.
Tracción esquelética o fractura inestable (si no está contraindicado): con tracción esquelética, fracturas inestables de pelvis o cualquier otra fractura inestable (en la que su uso no esté contraindicado), mantenga el ángulo de articulación indicado por el médico y tenga presente el riesgo de que el paciente se desplace o de que la superficie se desinfle.
Interferencias electromagnéticas: si bien este equipo cumple con el propósito de la compatibilidad electromagnética, cualquier equipo eléctrico puede producir interferencias. Si sospecha que existe alguna interferencia, aleje el equipo de los dispositivos sensibles o póngase en contacto con el fabricante.
Riesgo de descarga: riesgo de descarga eléctrica; no retire las cubiertas de los compartimentos eléctricos. Consulte al personal de mantenimiento cualificado.

Precauciones

Puede ser necesario tomar precauciones cuando se utilice este producto con pacientes con determinados estados, entre los que se incluye, sin ser limitativo:

- inestabilidad hemodinámica;
- agitación grave;
- claustrofobia incontrolable o miedo a los espacios cerrados;
- diarrea incontrolable;
- Embarazo
- traumatismo facial amplio;
- cualquier otra fractura inestable;
- monitores de presión intracraneal o dispositivos de drenaje intracraneal

INSTALACIÓN

Conexión de la unidad de control del colchón de aire

La unidad solo debe ser instalada por personal cualificado.

Es posible que hagan falta dos personas para levantar la unidad de control del colchón de aire.

1. Compruebe que el Sistema de estructura de cama *Citadel* está desenchufado de la toma eléctrica.
2. Si hay algún colchón colocado, retírelo.
3. La unidad de control del colchón de aire se suministra con los siguientes elementos (si alguno falta o está dañado, póngase en contacto con Arjo):

Descripción de elementos	Cantidad
Unidad de control del colchón de aire	1
Instrucciones de uso del Sistema de tratamiento de pacientes Citadel	1
Guía de referencia rápida del Sistema de tratamiento de pacientes Citadel	1
Bolsa de almacenaje	1
Tornillos de cabeza plana Phillips	4
Tornillos de cabeza hexagonal	3
Tornillos de tierra	2

4. Tire de la palanca de extensión de los pies (véase figura 1, elemento 1), deslice hacia fuera la extensión del armazón (3) y retire el piecero (2).

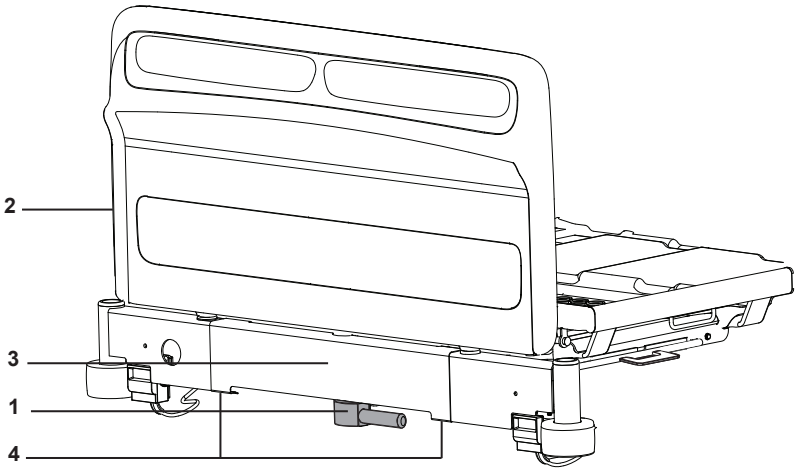

Figura 1: Piecero y extensión de los pies

5. Localice la placa de cobertura de la extensión de los pies (véase figura 1, elemento 3), con las mangueras neumáticas (figura 2, elemento 1) y los conectores eléctricos (2) conectados, bajo el extremo de los pies de la cama. Desconecte las mangueras neumáticas y los conectores eléctricos de la placa de cobertura de la extensión de los pies.

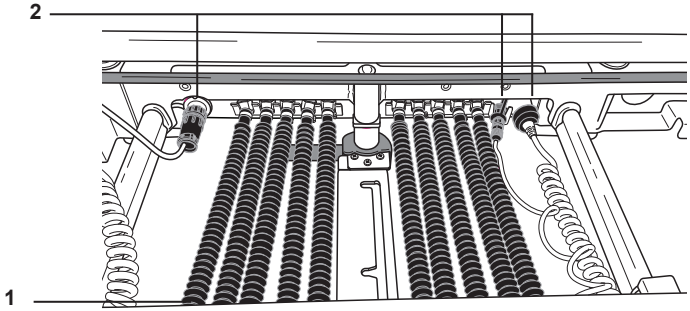

Figura 2: Placa de cobertura de la extensión de los pies con mangueras neumáticas y conexiones eléctricas

6. Retire la placa de cobertura desatornillando los dos tornillos de cabeza plana Phillips (véase figura 1, elemento 4) situados en el lado inferior de la cubierta. Coloque la placa de cobertura y las piezas metálicas en la bolsa de almacenaje por si la unidad de control del colchón de aire se retira más adelante. Será necesario volver a instalar la placa de cobertura de la extensión de los pies para fijar las mangueras neumáticas y los conectores eléctricos.

Los conectores eléctricos se deben conectar a la unidad de control del colchón de aire si dicha unidad está instalada, o a la placa de cobertura de la extensión de los pies si dicha unidad no está instalada.

7. Si todavía no lo está, instale el soporte de fijación de la unidad de control del colchón de aire (véase figura 3, elemento 1) en el reverso de la unidad de control del colchón de aire (2) utilizando los seis tornillos de cabeza hexagonal para empotrado (4).

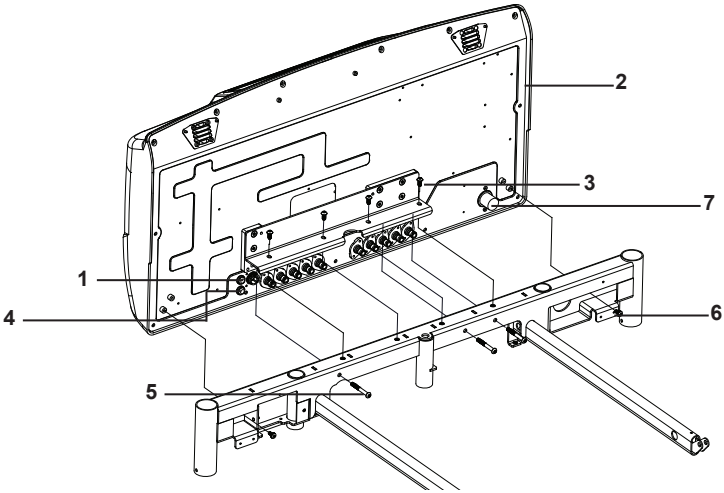

Figura 3: Unidad de control del colchón de aire y soporte de fijación

8. Levante la unidad de control del colchón de aire, incline dicha unidad un poco hacia delante y, a continuación, bájela suavemente hasta introducirla en el armazón. Con cuidado, alinee los orificios situados en la parte superior del soporte de fijación con los orificios del armazón. A medida que la unidad de control del colchón de aire se apoya en el armazón, inclínela hasta una posición totalmente vertical y, al mismo tiempo, vigile que el conector de comunicación (véase figura 3, elemento 7) de la unidad de control se alinee con el orificio del armazón. Procure no dañar los conectores de aire.
9. Deslice con suavidad la unidad de control del colchón de aire lateralmente para alinear los orificios situados arriba y en la parte delantera de la abrazadera de montaje con los orificios del armazón de extensión.
10. Instale, sin apretarlos, cuatro tornillos de cabeza plana Phillips introduciéndolos por la parte superior del soporte de fijación (figura 3, elemento 3). (No los apriete todavía).
11. Instale tres tornillos de cabeza hueca hexagonal en los orificios de la parte delantera del soporte de fijación. Estos tornillos atraviesan el soporte de fijación / extensión del armazón y se atornillan a la unidad de control del colchón. Apriete los tornillos a 10 Nm.
12. Ahora, apriete los cuatro tornillos de cabeza plana Phillips que había dejado antes flojos en la parte superior del soporte de fijación. Apriete los tornillos a 10 Nm.
13. Instale dos tornillos de cabeza plana Phillips (figura 3, elemento 6) en el reverso de la unidad de control, en las esquinas inferiores izquierda y derecha. Apriete los tornillos a 10 Nm.
14. Conecte las mangueras neumáticas (figura 4, elemento 1) a la unidad de control del colchón de aire (2); asegúrese de que las juntas tóricas queden situadas en los puertos de conexión. Las mangueras neumáticas se conectan justo enfrente del conjunto de la válvula de descarga, a través del travesaño de la extensión de los pies, hasta la unidad de control del colchón de aire, de izquierda a derecha o de derecha a izquierda. Cuando los conectores de aire estén totalmente conectados, se escuchará un chasquido característico.

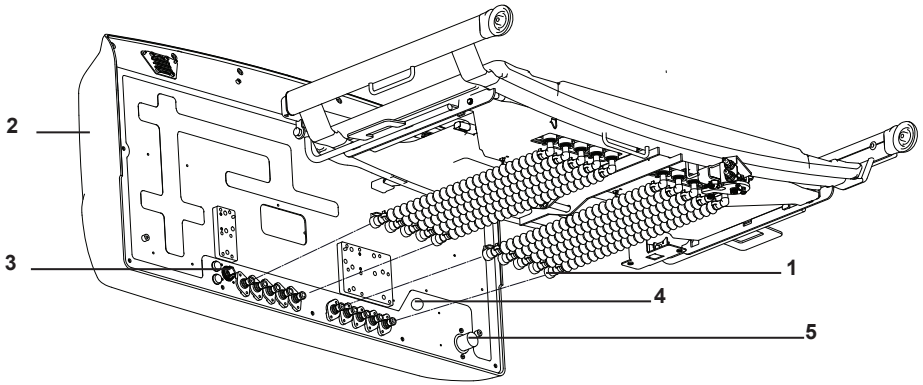

Figura 4: Conexión de mangueras neumáticas a la unidad de control del colchón

15. Conecte el cable de alimentación CA (figura 4, elemento 3), el cable de RCP (4) y el cable de comunicación (5).

Conexión del colchón de aire integrado

1. Extraiga el colchón de aire de su embalaje y desenróllelo sobre la cama. Observe los conectores de aire situados en la parte inferior del colchón de aire (figura 5). Se deben colocar en el extremo de los pies de la cama. Localice los conectores de aire / válvula de descarga integrados en el extremo de los pies de la plataforma donde se apoya el colchón de aire. No olvide retirar todo el material de embalaje de los conectores de aire situados en la parte inferior del colchón de aire.
2. Abra la cremallera inferior del colchón de aire y levante el extremo de los pies del colchón de aire para acceder a los conectores de aire ubicados debajo de los cojines del colchón de aire y la base del colchón.
3. Observe los conectores de aire situados debajo del colchón y compruebe que las juntas tóricas (figura 5, elemento 1) están bien colocadas en cada conector.

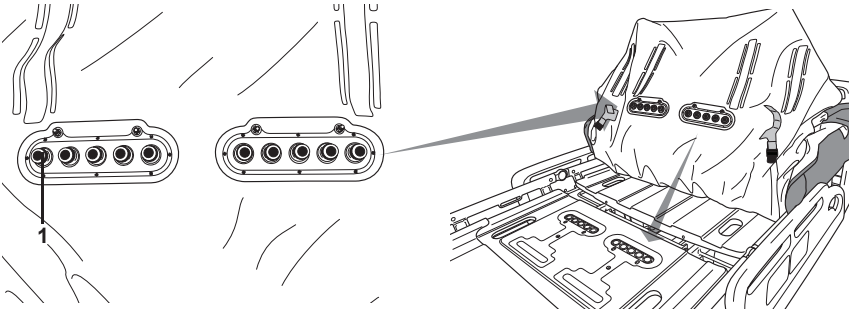

Figura 5: Conectores de aire bajo el colchón

4. Levante los cojines (figura 6) y conduzca visualmente los conectores de aire del colchón de aire hasta los puertos de conexión.

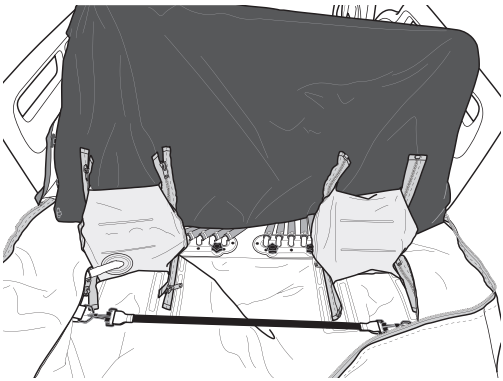

Figura 6: Conectores de aire bajo el cojín interior del colchón

5. Para bajar del todo y fijar las conexiones de aire:
   - Presione hacia abajo la parte superior de los conectores mientras los mueve ligeramente de un lado a otro.
   - Mantenga presionados firmemente los conectores hacia abajo y, al mismo tiempo, enrosque los mandos hacia abajo hasta que estén un poco apretados.
   - Repita los pasos 1 y 2 hasta que los mandos estén totalmente apretados. Así, todo quedará bien sellado para que no salga el aire.

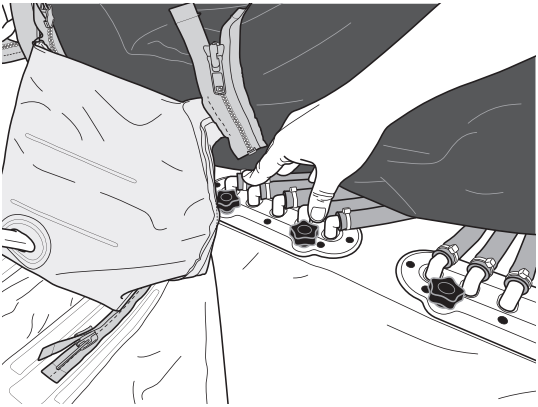

Figura 7: Presione firmemente los conectores de aire

6. Utilice las correas del colchón (figura 8, elemento 1) situadas en la parte inferior del colchón para fijar el colchón al armazón. Hay tres correas a cada lado del armazón: en total, seis correas en los extremos de la cabeza y de los pies (véase figura 8). También están disponibles dos correas *Skin IQ*. Asegúrese de que el colchón quede fijado a una sección articulada de la cama (véase figura 8).

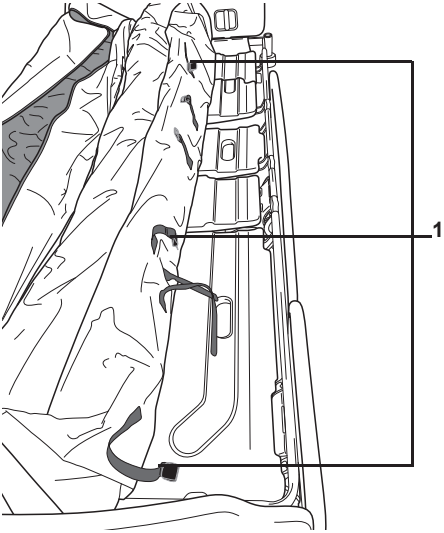

Figura 8: Vista de correas del colchón de la cabeza a los pies

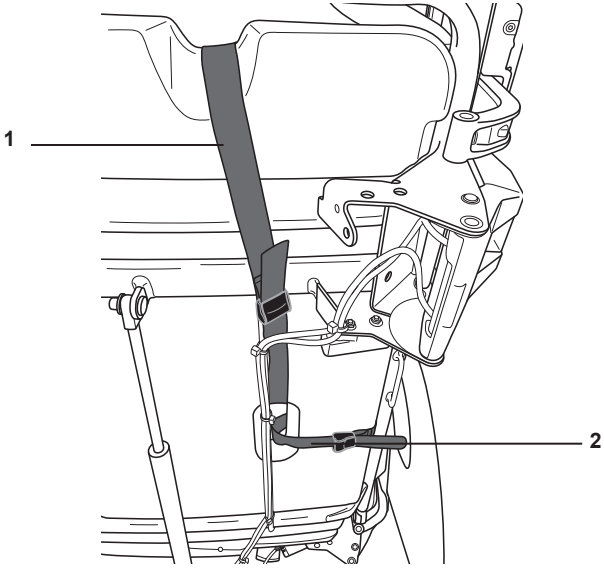

Figura 9: Conexión de las correas del colchón a la sección articulada de la estructura

7. Introduzca la correa 1 y la correa 2 por la abertura de la sección de la plataforma del respaldo y únalas como se muestra en la figura 9. Fíjelas con sus hebillas para que queden unidas. Pase los dos extremos de las correas alrededor del travesaño del armazón y fíjelas con la hebilla. Repita el procedimiento en el otro lado del colchón.
8. Vuelva a colocar el piecero.
9. Antes de usar el sistema de colchón, pruebe el producto siguiendo el procedimiento que se indica a continuación.

Comprobación

Antes de colocar al paciente, se deben llevar a cabo los siguientes procedimientos de prueba, para comprobar que no falta nada en la unidad de control del colchón de aire y la instalación del colchón de aire:

1. Enchufe el cable de alimentación a una toma de corriente.
2. Si el dispositivo no empieza a funcionar de forma automática, encienda la unidad de control del colchón de aire. Para ello, mantenga pulsado el botón de encendido del panel de control. Deje que el colchón se infle. El colchón debe inflarse del todo en aproximadamente tres minutos. Mientras el colchón se infla, los LED de la sección del colchón parpadearán en el panel de la unidad de control. Cuando el colchón esté totalmente inflado, los LED dejarán de parpadear y, según la versión del panel de control:
   - C100: la unidad de control del colchón de aire entra en modo de terapia normal,
   - C200: la unidad de control del colchón de aire entra en la terapia de presión alterna con un ajuste de temporizador de 10 minutos.
3. Si el colchón no se infla o si se escucha una fuga de aire, compruebe que las válvulas de RCP están cerradas. Averigüe si hay alguna fuga en el punto de conexión entre el colchón y el armazón. Consulte la sección Conexión del colchón de aire integrado, figura 7, para apretar esta conexión.
4. En uno de los paneles de control de la cama, aumente el ángulo del respaldo por encima de 30°, según se indica en el panel de peso. Compruebe que se ilumina el indicador >30° en la unidad de control del colchón de aire.
5. Suba todas las barandillas laterales. Baje la barandilla lateral derecha de la cabeza y compruebe que se ilumina el indicador de barandilla lateral bajada correspondiente en la unidad de control del colchón de aire. Suba la barandilla lateral. Repita este procedimiento con las otras tres barandillas laterales. Baje el respaldo a unos 15°.
6. Pulse el botón de rotación derecha del paciente. Espere unos segundos para asegurarse de que el colchón ha empezado a girar. Baje una de las barandillas laterales de la derecha y compruebe que suena la alarma y que el colchón empieza a recuperar una posición nivelada. Compruebe que se iluminan los dos indicadores, el de alarma y el de barandilla lateral bajada, y que parpadea el indicador de rotación derecha del personal sanitario. Pulse el botón de silenciar la alarma para aceptar y eliminar la alarma.
7. Mantenga pulsado el botón de RCP del panel de control del cuidador. Compruebe que la plataforma de la cama se aplana (si está en una posición articulada), las válvulas de RCP se abren, el colchón de aire se desinfla y la unidad de control del colchón de aire se apaga.
8. Pulse el botón de encendido de la unidad de control del colchón de aire y deje que se llene el colchón.
9. Eleve el respaldo a unos 15° y tire de la palanca de RCP situada en el lateral de la estructura de la cama. Compruebe que el respaldo se aplana (si está en una posición articulada), que las válvulas de RCP se abren, que el colchón de aire se desinfla y que la unidad de control del colchón de aire se apaga.

Ajuste de la longitud del colchón

1. Extensión del armazón de la cama: gire la palanca azul de bloqueo de la extensión (1) ubicada debajo del extremo de los pies de la cama, tire del armazón de la cama (2) para extraerlo hasta la posición que desee y suelte la palanca.

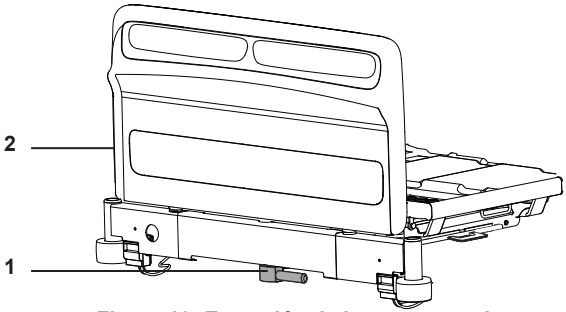

Figura 10: Extensión de la estructura de cama

Extensión de la plataforma:

2. Levante las palancas azules de bloqueo de la extensión situadas a ambos lados de la cama (1), tire de la plataforma (2) para extraerla hasta la posición que desee y suelte las palancas.

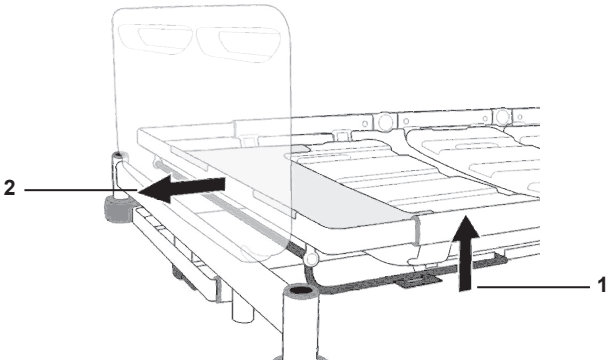

Figura 11: Extensión de la plataforma

Tras extender la plataforma, asegúrese de que la placa de extensión de las pantorrillas quede sujeta sobre el extremo de la estructura de la plataforma.

3. Acortar la cama: Realice el procedimiento descrito en orden inverso.

Extensión de la longitud del colchón de aire

1. Localice la solapa de extensión situada en el extremo del colchón correspondiente a los pies del paciente, en el lado derecho. Desencaje la solapa y levántela (figura 12, elemento 2) para acceder a los dos conjuntos de conectores (1) del colchón de aire.

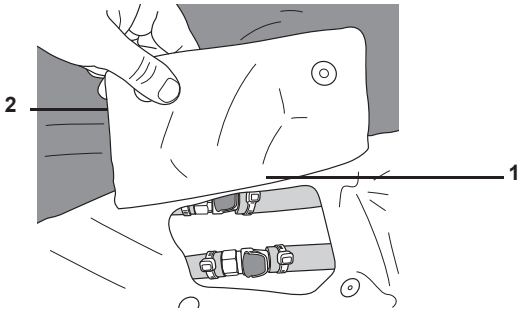

Figura 12: Solapa de extensión

2. Conecte los conectores para inflar el cojín de extensión de la sección de las piernas. Así, el colchón se alargará.

Funda de radiografías

Con el colchón, se proporciona una funda de radiografías que permite colocar un cartucho de radiografías debajo del paciente sin tener que sacar al paciente del colchón.

La funda se encuentra en el extremo de la cabeza, en la sección de los hombros y el pecho del paciente, a ambos lados de este. Baje las barandillas laterales y levante la solapa exterior del colchón para acceder a la funda ubicada **encima de la cremallera** del colchón.

No es necesario abrir la cremallera del colchón para acceder a la funda de radiografías.

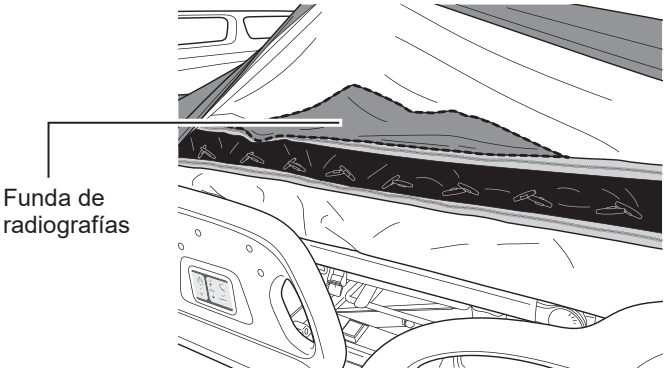

Figura 13: Funda de radiografías

PANEL DE CONTROL

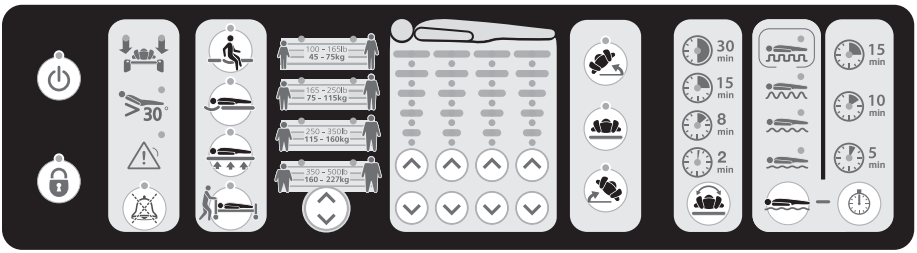

Panel de control del sistema de tratamiento de pacientes *Citadel*

Botón de encendido/apagado: manténgalo pulsado durante dos segundos para encender o apagar el sistema de tratamiento de pacientes *Citadel*. El LED se iluminará y se escuchará un sonido. Para que la unidad de control se encienda, la cama debe estar enchufada al suministro eléctrico de CA.

Cuando la unidad de control del colchón de aire está apagada:

- **C100 y C200: el preajuste está establecido en Corto 45 kg (100 lb) (LED superior izquierdo en el selector de preajuste).**
- **C200: La terapia de presión alterna con un ajuste de temporizador de 10 minutos es el modo de terapia predeterminado que se establece tras la inicialización.**

Botón de bloqueo: manténgalo pulsado durante dos segundos para activar o desactivar el bloqueo de todas las funciones de la unidad de control. Si se pulsa el botón de RCP, se anulan todos los bloqueos.

Indicador de barandilla lateral bajada: se ilumina cuando las barandillas laterales izquierda o derecha están bajadas.

Indicador de ángulo de Fowler: se ilumina cuando el ángulo de Fowler es mayor de 30°.

Indicador de alarma: se ilumina cuando se activa una alarma o una situación de alarma en el sistema de tratamiento de pacientes *Citadel*. El icono se apagará cuando desaparezcan todas las situaciones de alarma y se haya aceptado la alarma pulsando el botón de eliminar o silenciar la alarma.

Botón de eliminar o silenciar alarma: púlselo para aceptar una alarma. Al pulsar este botón, se eliminará el indicador de alarma de una situación ya resuelta. Si la situación de alarma no se ha resuelto, al pulsar este botón, la alarma se silenciará durante diez minutos. Si la situación que provoca la alarma no se corrige en diez minutos, volverá a sonar la alarma.

Botón de desinflado del asiento: púlselo para activar o desactivar el desinflado del asiento. Utilice el desinflado del asiento para reducir la presión del aire en los cojines de la sección del cuerpo, con el fin de facilitar la salida del paciente y la colocación de la cuña. Se escuchará un sonido que indica el momento en que la presión de la sección del asiento ha descendido un 50 %. Se emitirá un sonido periódicamente para recordar al usuario que la función sigue activa.

Botón de desinflado de la cabeza: púlselo para activar o desactivar el desinflado de la cabeza. Utilice el desinflado de la cabeza para colocar la cabeza en una posición inferior a la del cuerpo, con el fin de realizar procedimientos como, por ejemplo, la intubación. Se escuchará un sonido que indica el momento en que la presión de la sección de la cabeza ha descendido un 50 %. Se emitirá un sonido periódicamente para recordar al usuario que la función sigue activa.

Cuando se utiliza la expresión «la terapia anterior», significa que:

- **Si se utilizó el modo de terapia normal antes del cambio, el modo de terapia normal será la siguiente terapia activa.**
- **Si se utilizó la terapia pulsátil antes del cambio, la siguiente terapia activa será la terapia pulsátil con el último ajuste del nivel y del temporizador utilizado.**
- **Si se utilizó la terapia de presión alterna antes del cambio, la siguiente terapia activa será la terapia con el último ajuste del temporizador utilizado.**
- **Si se utilizó la terapia de rotación continua del paciente antes del cambio, la siguiente terapia activa será la presión alterna con una configuración de temporizador de 10 minutos, y siempre se mantendrán los ajustes de presión y/o los ajustes preestablecidos seleccionados previamente.**

Cuando se utiliza «cambio» en el contexto de «la terapia anterior», significa:

- **Desactivación de las siguientes funciones: Desinflado del asiento, desinflado de la cabeza, colchón firme, transporte del paciente.**
- **Apagado de la terapia de rotación continua del paciente.**
- **Desconectar el cable de alimentación y volver a conectarlo a la toma de corriente.**

Botón de colchón duro: púlselo para activar o desactivar la función de colchón duro. Utilice la función de colchón duro para inflar los cojines del colchón de aire con una presión superior, para que el colchón de aire quede más duro y facilite, así, acciones como el traslado o la colocación del paciente. Se escuchará un sonido cuando la función se haya completado. Se emitirá un sonido periódicamente para recordar al usuario que la función sigue activa. Pasados 30 minutos, la función se cancelará y el sistema regresará a la terapia anterior.

Botón de traslado de paciente: púlselo para activar o desactivar el traslado del paciente. Utilice la función de traslado del paciente para inflar el colchón de aire ligeramente por encima de las presiones definidas, antes de desenchufar la cama con el fin de preparar el traslado del paciente en la cama. Al pulsar el botón de traslado del paciente, el apoyo del paciente permanece constante mientras el sistema no recibe alimentación eléctrica. Se escuchará un sonido cuando la función se haya completado.

Controles de ajuste de la presión del aire

Preajustes de altura y peso

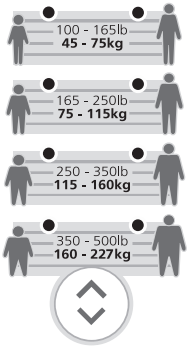

Pulse el botón de preajuste de altura/peso para seleccionar el preajuste que más se aproxima al tipo de cuerpo del paciente y a su peso.

Los indicadores de zonas de presión señalarán el ajuste de presión de cada preajuste.

Los preajustes se proporcionan únicamente a modo de referencia. Deben valorarse las necesidades de cada paciente y los valores de presión se deben ajustar de acuerdo con las necesidades particulares de cada paciente.

Indicadores de zonas de presión

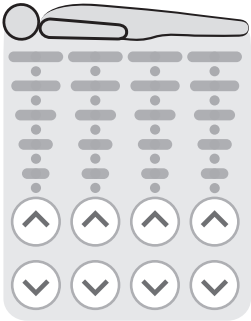

Los indicadores de zonas de presión indicarán los valores de presión individuales de cada zona.

Los LED verdes fijos indican los puntos definidos de presión relativa de cada zona del colchón.

Los LED parpadearán cuando la sección se esté ajustando para alcanzar la presión objetivo.

Cada zona se puede ajustar de forma independiente con las flechas hacia arriba y hacia abajo. Las flechas hacia arriba aumentan la presión, mientras que las flechas hacia abajo la reducen.

Al inflar y desinflar el colchón, vigile la posición y las vías respiratorias del paciente. Asegúrese de que el paciente y las vías de asistencia al paciente están apoyados correctamente en todo momento.

Rotación

Antes de accionar las funciones de giro del colchón, compruebe que todas las barandillas laterales están totalmente colocadas en la posición más alta y bloqueadas. No active la función de giro en ningún sistema de colchón cuando se estén utilizando inmovilizadores de paciente.

Botón de rotación derecha del paciente (ayuda del personal sanitario): púlselo para girar al paciente unos 20° hacia su derecha. Se escuchará un tono cuando la rotación haya terminado.

Botón de centrado del paciente: púlselo para volver de una posición girada o de la terapia actual a una posición nivelada y al modo de terapia normal.

Botón de rotación izquierda del paciente (ayuda del personal sanitario): púlselo para girar al paciente unos 20° hacia su izquierda. Se escuchará un tono cuando la rotación haya terminado.

El ángulo de rotación real que alcanza cada paciente depende de muchos factores, entre ellos: el peso del paciente, la distribución de su peso, los ajustes de presión y la colocación del paciente sobre la superficie del colchón. 20° es el ángulo de rotación objetivo, pero no todos los pacientes llegarán a ese ángulo, debido a las variables mencionadas.

Botón de tiempo de retención de rotación continua del paciente (configuración opcional)

Púlselo para iniciar una rotación continua del paciente y seleccionar el tiempo de retención que desea. Esta función gira al paciente unos 20° hacia la derecha, lo centra y, a continuación, lo gira unos 20° hacia la izquierda, parando en cada posición el tiempo de retención definido. Al pulsar el botón varias veces, se alternará entre los ajustes de tiempo de retención y la desactivación de esta función. Cuando se seleccione Desactivar, la unidad de control del colchón de aire volverá a la terapia anterior.

Terapia de pulsación / presión alterna (configuración opcional)

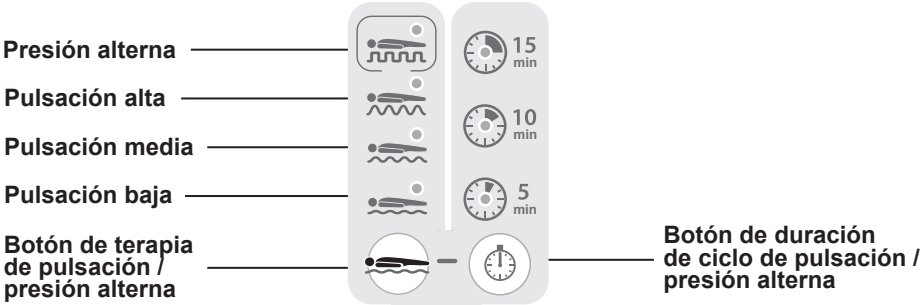

Botón de terapia de pulsación / presión alterna: púlselo para ajustar la intensidad del tratamiento de pulsación. Al pulsar el botón varias veces, se alternará entre los ajustes de pulsación baja, pulsación media, pulsación alta y presión alterna y la desactivación de esta función. Cuando se seleccione Desactivar, la unidad de control del colchón de aire volverá al modo de terapia normal.

Botón de duración de ciclo de pulsación / presión alterna: púlselo para seleccionar el tiempo que durará el ciclo de pulsación. La duración del ciclo de presión alterna es, automáticamente, de 10 minutos cuando se pulsa el botón de presión alterna. Se puede ajustar otra duración si se desea. La duración del ciclo se puede seleccionar con incrementos de 5, 10 y 15 minutos. Al pulsar el botón varias veces, se alterna entre los ajustes de 5, 10 y 15 minutos. Antes de definir la duración del ciclo, se debe seleccionar un ajuste de pulsación o presión alterna.

COLOCACIÓN Y TRASLADO DEL PACIENTE

Se recomienda revisar todos los capítulos de este manual antes de utilizar el producto. Lea atentamente las secciones **Contraindicaciones**, **Riesgos y precauciones** e **Información de seguridad** del capítulo **Introducción** de este manual antes de colocar a un paciente en el Sistema de tratamiento de pacientes *Citadel*.

Preparación para la colocación o el traslado del paciente

1. Bloquee los frenos de las ruedas del armazón.
2. Revise la extensión de los pies y extienda la estructura y el colchón si lo considera necesario.
3. Si la unidad de control del colchón de aire está apagada, mantenga pulsado el botón de encendido/apagado durante dos segundos en el panel de control principal para activar la unidad de suministro de aire:
   - Para el modelo C100, la unidad de control del colchón de aire entra en modo de terapia normal,
   - Para el modelo C200, espere que se active la terapia de presión alterna con un ajuste de temporizador de 10 minutos si la unidad se deja sin ninguna entrada adicional.
4. Nivele la superficie del paciente. Pulse el botón de colchón duro para inflar el colchón con una presión superior, con lo que el colchón de aire quedará más duro y facilitará la colocación del paciente.
5. Configure la unidad como corresponda (por ejemplo: añada almohadas, mantas, vías, portasueros, otros equipos, accesorios, etc., según sea necesario).
6. Defina las presiones de aire iniciales en el panel de control:
   - Pulse el botón de preajustes de altura y peso para seleccionar el perfil que más se aproxime al paciente que va a colocar. Los cojines se inflarán a la presión de aire preajustada de acuerdo con la altura y el peso del paciente.

Los preajustes se proporcionan únicamente a modo de referencia. Deben valorarse las necesidades de cada paciente y los valores de presión se deben ajustar de acuerdo con las necesidades particulares de cada paciente.

Colocación del paciente

1. Ajuste la presión de cada sección del colchón de la manera más adecuada para cada paciente. La presión se ajusta pulsando los botones de ajuste de las zonas de presión. Pulse las flechas hacia arriba para aumentar la presión y las flechas hacia abajo para reducirla.

Traslado del paciente desde el Sistema de tratamiento de pacientes *Citadel*

1. Nivele la superficie del paciente. Asegúrese de que la función de colchón duro esté activa.
2. Ajuste la altura de la superficie del paciente al mismo nivel que la superficie a la que se va a transferir al paciente.
3. Asegúrese de que los frenos de ambas unidades están bloqueados.
4. Baje las barandillas laterales.
5. Transfiera al paciente siguiendo todas las reglas de seguridad y protocolos aplicables del centro.
6. Si el paciente no va a volver a esta unidad, mantenga pulsado el botón de encendido/apagado durante dos segundos para apagar la unidad de control. Cuando la unidad se apague, escuchará cómo las válvulas se abren y el colchón se desinflará.

Transferir a pacientes

1. Pulse el botón de traslado del paciente para inflar el colchón de aire ligeramente por encima de la presión definida y preparar el traslado del paciente.
2. Cuando la cama emita un sonido y el indicador de traslado quede iluminado de forma fija en color verde, podrá desenchufar el cable de alimentación de la toma eléctrica y enrollar el cable alrededor del gancho para el cable situado en el extremo de la cabeza de la unidad.
3. Si es necesario, coloque el tratamiento de suero del paciente en los portasueros que pueden situarse dentro de las ranuras de las cuatro esquinas de la unidad.
4. Compruebe que las barandillas laterales estén subidas y bloqueadas.
5. Desbloquee los frenos.
6. Transfiera al paciente siguiendo todas las reglas de seguridad y protocolos aplicables del centro.
7. Conecte el cable de alimentación a la toma de corriente inmediatamente después de finalizar el transporte del paciente.
8. La unidad de control del colchón de aire continuará funcionando y volverá a la terapia anterior.

CUIDADOS DE ENFERMERÍA

Se recomienda revisar todos los capítulos de este manual antes de utilizar el producto. Lea atentamente las secciones **Contraindicaciones**, **Riesgos y precauciones** e **Información de seguridad** del capítulo **Introducción** de este manual antes de realizar cuidados de enfermería a un paciente en el Sistema de tratamiento de pacientes *Citadel*.

RCP

La función RCP se inicia desde el panel de control del cuidador de la estructura de la cama o la palanca de liberación del respaldo. Al activar la función RCP, la unidad de control del colchón se apagará y el colchón se desinflará. La estructura de la cama empezará a articularse y, tras un retardo de dos segundos, se desinflará el colchón. El usuario debe seguir pulsando el botón de RCP hasta que la estructura de la cama esté en la posición correcta. Mantenga pulsado el botón de encendido durante dos segundos para reactivar el sistema. Para ver más detalles, consulte las Instrucciones de uso del Sistema de estructura de cama *Citadel.*

Alarmas

Cuando se detecta una situación de alarma, el retardo habitual hasta que se emiten las alarmas (sonora y visual) es, como máximo, de un segundo.

Cuando exista una situación de alarma, se iluminará un indicador de alarma de color ámbar. En general, el indicador de alarma viene acompañado de otro indicador que señala por qué se activó la alarma.

Mantenga pulsado el botón de **eliminar o silenciar la alarma** tres segundos para silenciar la alarma durante diez minutos. Si la situación que provoca la alarma no se corrige en diez minutos, volverá a sonar la alarma.

Para observar las situaciones de alarma de la mejor manera posible, el usuario debe colocarse en el extremo de la cama.

Iconos de alarmas activas			Descripción de la alarma
ámbar fijo	ámbar fijo	verde parpadeante	Barandilla lateral bajada durante la rotación del paciente (ayuda del personal sanitario).
ámbar fijo	ámbar fijo	verde parpadeante	Barandilla lateral bajada durante la rotación continua del paciente.

Iconos de alarmas activas			Descripción de la alarma
ámbar fijo	ámbar fijo	verde parpadeante	Ángulo de cabeza aumentado más de 30° durante la rotación del paciente (ayuda del personal sanitario).
ámbar fijo	ámbar fijo	verde parpadeante	Ángulo de cabeza aumentado más de 30° durante la rotación continua del paciente.
ámbar fijo	verde parpadeante		El colchón no puede alcanzar la presión objetivo después de 10 minutos. Apriete los conectores de aire. Consulte la página 15.
ámbar fijo	verde parpadeante		La base del colchón no puede alcanzar la presión después de cinco minutos. Apriete los conectores de aire. Consulte la página 15.
ámbar fijo	verde parpadeante		El fuelle de rotación no puede alcanzar la presión durante la rotación del paciente (ayuda del personal sanitario) después de cinco minutos. Apriete los conectores de aire. Consulte la página 15.
ámbar fijo	verde parpadeante		El fuelle de rotación no puede alcanzar la presión durante la rotación continua del paciente después de cinco minutos. Apriete los conectores de aire. Consulte la página 15.
ámbar fijo			Cable del interruptor de RCP desconectado. Vuelva conectar el cable del interruptor de RCP.

Indicadores sonoros

Nombre	Indicación	Descripción del sonido
Encendido	El sistema está encendido	Un tono breve y agudo (~1600 Hz)
Función completada	La función ha llegado al estado deseado	Dos tonos breves y graves (~700 Hz)
Función desactivada	El usuario trata de activar una función que no está permitida debido a un estado de alarma o a que hay una situación no segura	Un tono breve y grave (~800 Hz)
Tiempo agotado	La función ha permanecido en un estado más tiempo del permitido	Un tono breve y agudo (~1400 Hz)
Alarma	Se ha identificado una situación de alarma	Dos tonos: un tono breve intermedio (~1000 Hz) y un tono breve y grave (~750 Hz), repetidos cada 15 segundos
Cable de comunicación de puerta de enlace	Se desconecta	Dos tonos: un tono breve intermedio (~1000 Hz) y un tono breve y grave (~750 Hz), repetidos cada 15 segundos

Aseo personal del paciente

1. Ajuste la altura y nivele la superficie del paciente para facilitar el aseo.
2. Baje las barandillas laterales (en el lado del cuidador).
3. Asee al paciente siguiendo los protocolos del centro. Evite derramar líquidos en los paneles de control de la estructura.

Si quedan líquidos en los controles, pueden causar corrosión, que puede hacer que los componentes electrónicos fallen o funcionen de manera errática, lo que podría originar riesgos para el paciente y para el personal sanitario.

4. Suba y bloquee las barandillas laterales.
5. Ajuste la superficie del paciente para una mayor comodidad del paciente.

CUIDADOS Y LIMPIEZA

Recomendaciones generales

A continuación, se describen los procedimientos para el control de infecciones y limpieza recomendados por Arjo para el Sistema de tratamiento de pacientes *Citadel*.

Se recomienda leer todas las secciones de esta guía antes de utilizar el producto.
Lea atentamente las secciones **Riesgos y precauciones** e **Información de seguridad** del capítulo **Introducción** antes de llevar a cabo los procedimientos de limpieza en el Sistema de tratamiento de pacientes *Citadel*.

Para prevenir la infección cruzada y los daños del equipo, Arjo recomienda limpiar el Sistema de tratamiento de pacientes Citadel durante su uso y entre pacientes de acuerdo con las instrucciones que se incluyen a continuación. Pueden utilizarse los protocolos, las normativas y los procedimientos locales para patógenos transmitidos por la sangre siempre que se sigan las instrucciones del fabricante.

Desconecte siempre el Sistema de estructura de cama Citadel de la toma de corriente antes de limpiarlo. De lo contrario, podrían producirse daños del equipo o una descarga eléctrica.

Descontaminación

No permita que se humedezcan el enchufe o el cable de alimentación eléctrica.

No utilice esponjas o compuestos abrasivos o desinfectantes con base fenólica.

No utilice limpieza por chorro de agua o túneles de lavado.

La unidad de control del colchón de aire se debe limpiar y desinfectar cada semana y antes de colocar un nuevo paciente en la cama.
La cama se debe limpiar y desinfectar cada semana y antes de colocar un nuevo paciente en la cama.

Limpieza

1. Retire el colchón y todos los accesorios de la cama.
2. El cabecero, el piecero y las láminas del somier deben retirarse de la cama para su limpieza.
3. Utilice ropa de protección adecuada, y limpie todas las superficies con un paño desechable humedecido en detergente neutro y agua caliente.
4. Limpie primero las partes superiores de la cama y continúe con todas las superficies horizontales. Trabaje de forma metódica hacia las secciones inferiores de la cama y limpie las ruedas en último lugar. Preste especial atención a la hora de limpiar áreas en las que se pueda acumular polvo o suciedad.
5. Limpie estas áreas con un paño desechable nuevo humedecido con agua limpia y séquelas con toallas de papel desechables.
6. Espere a que los componentes limpios se sequen antes de colocar de nuevo el colchón.

Desinfección

1. Después de limpiar la cama de la manera indicada anteriormente, limpie todas las superficies con dicloroisocianurato sódico (NaDCC) a una concentración de 1000 partes por millón (0,1 %) de cloro disponible.
2. Si hay manchas de fluidos corporales, p. ej. sangre, se deberá aumentar la concentración de NaDCC hasta 10 000 partes por millón (1 %) de cloro disponible.
3. Limpie estas áreas con un paño desechable nuevo humedecido con agua limpia y séquelas con toallas de papel desechables.

No se recomienda el uso de desinfectantes de tipo yodóforos (por ejemplo, povidona yodada); además, mancharán el tejido.

Limpieza del Sistema de tratamiento de pacientes *Citadel* durante el uso

1. Cuando sea posible, retire al paciente de la cama antes de limpiarla. El cuidado y la limpieza diarios consisten en pasar un trapo por todas las superficies y las barandillas laterales (según sea necesario) durante el baño del paciente.
2. Siga las instrucciones de cuidado y limpieza de la superficie de apoyo del paciente específica que se utilice.
3. Desenchufe el Sistema de tratamiento de pacientes *Citadel* de la toma de corriente.
4. Examine el cable de alimentación en busca de signos de desgaste o daños. El Sistema de tratamiento de pacientes *Citadel* nunca debe utilizarse si el cable de alimentación está desgastado o dañado. Póngase en contacto con Arjo si encuentra algún daño.
5. Utilizando un paño humedecido en agua jabonosa templada o en un desinfectante hospitalario aprobado (diluido conforme a las instrucciones del fabricante), limpie las superficies del Sistema de tratamiento de pacientes *Citadel* . Enjuáguelas con agua.

No deje que penetren líquidos en los paneles de control del Sistema de tratamiento de pacientes Citadel.

6. Deje que todos los componentes se sequen completamente antes de volver a utilizarlos.
7. Examine todas las partes del Sistema de tratamiento de pacientes *Citadel* para averiguar si la unidad está dañada antes de volver a usarla. Para solicitar piezas de recambio o un servicio, póngase en contacto con Arjo.
8. Enchufe la cama a la toma eléctrica y configure los ajustes.

Cuando el cable de alimentación se enchufe a la toma de corriente después de haberlo desenchufado, la unidad de control del colchón de aire volverá a la terapia anterior.

Limpieza y mantenimiento entre pacientes

1. Desconecte el sistema de estructura de cama *Citadel* de la toma de red. Utilizando un paño humedecido en agua jabonosa templada o en un desinfectante hospitalario aprobado (diluido conforme a las instrucciones del fabricante), limpie las superficies del Sistema de tratamiento de pacientes *Citadel* . Enjuáguelas con agua.
2. Deje que todos los componentes se sequen completamente antes de volver a utilizarlos.

No deje que penetren líquidos en los paneles de control del Sistema de tratamiento de pacientes Citadel.

3. Examine todas las partes del Sistema de tratamiento de pacientes *Citadel* para averiguar si la unidad está dañada antes de volver a usarla. Para solicitar piezas de recambio o un servicio, póngase en contacto con Arjo.

La estructura de la cama debe permanecer enchufado a la toma eléctrica mientras no se esté usando para conservar la carga de la batería.

Cuidados y limpieza de los tejidos de la funda del colchón

Arjo presenta la última generación de tejidos de uso médico. Estos tejidos están específicamente diseñados para mejorar el rendimiento del producto y el valor añadido del cliente gracias a su mayor durabilidad.

A continuación se indican las especificaciones de las fundas y los parámetros de limpieza recomendados. Para la limpieza de otros componentes distintos a las fundas de colchón, consulte las instrucciones de uso del producto correspondiente o las etiquetas del producto. Los procesos de limpieza deben adaptarse para cumplir la normativa local o nacional (Desinfección de instrumentos médicos) que se aplican al centro de salud o al país. Si no está seguro, pida consejo a su especialista local en control de infecciones.

El Sistema de tratamiento de pacientes *Citadel* está fabricado con material Reliant IS^2 y se puede lavar y desinfectar de acuerdo con la tabla de especificaciones de la funda.

Reliant IS^2: Tejido de poliéster recubierto de poliuretano con mayor durabilidad.

Especificaciones de las fundas	
Característica	Funda Premium
Funda extraíble	Sí
Permeable al vapor	Bajo
Baja fricción	No
Resistente / repelente al agua	Sí
El recubrimiento de poliuretano incluye un agente antifúngico para controlar el deterioro microbiano del tejido.	Sí
Retardancia al fuego*	BS 7175: 0,1 y 5
Elasticidad bidireccional	Sí
Temperatura de lavado recomendada	60 °C (140 °F) 15 min
Temperatura de lavado máxima	Máx. 95 °C (203 °F) 15 min
Temperatura de secado recomendada	60 °C (140 °F) o secado al aire
Temperatura de secado máxima	Máx. 80 °C (176 °F)
Sustancias químicas de limpieza**	Cloro con una concentración de 1000 ppm o alcohol al 70 %; no utilice fenol; asegúrese de que el producto esté completamente seco antes de almacenarlo

Símbolos de limpieza					
60˚C Máx. 95 15 min	Temperatura de lavado recomendada: 15 min a 60 °C (140 °F). Temperatura de lavado máxima: 15 min a 95 °C (203 °F)	60 Máx. 80	Secadora a 60 °C (140 °F). Temperatura de secado máxima: 80 °C (176 °F).	Cl 1000 ppm NaOCl NaDCC	Use solución diluida a 1000 ppm de clorina disponible.
		PHENOL	No utilice soluciones de limpieza con base de fenol		
	Limpie todas las superficies con la solución de limpieza, frótelas con un paño humedecido con agua y séquelas adecuadamente		No planchar		

* Para obtener más información sobre otros estándares de ensayos de inflamabilidad, consulte las etiquetas legales de cada producto.
** Las concentraciones de cloro pueden variar de 250 ppm a 10 000 ppm, según la política local y el nivel de contaminación. En caso de seleccionarse un desinfectante distinto de la amplia variedad disponible, Arjo recomienda que la adecuación para su uso sea previamente confirmada por el proveedor químico.

INSTRUCCIONES DE USO

Se recomienda revisar todos los capítulos de este manual antes de utilizar el producto. Lea atentamente las secciones **Contraindicaciones**, **Riesgos y precauciones** e **Información de seguridad** del capítulo **Introducción** de este manual antes de colocar a un paciente en el Sistema de tratamiento de pacientes *Citadel*.

Funciones de ayuda del personal sanitario

La desactivación de las funciones de ayuda del personal sanitario lo remitirá a la terapia anterior.

Desinflado del asiento: reduce a cero la presión en la sección del asiento del colchón. Cuando la presión alcance el 50 % del ajuste de presión anterior, se escuchará un sonido. El sonido volverá a emitirse cada cinco minutos a modo de recordatorio de que el desinflado del asiento está activado. Para cancelar, vuelva a pulsar el botón de desinflado del asiento; con esta función, el tiempo de espera no se agota automáticamente.

Desinflado de la cabeza: reduce a cero la presión en la sección de la cabeza del colchón. Cuando la presión alcance el 50 % del ajuste de presión anterior, se escuchará un sonido. El sonido volverá a emitirse cada cinco minutos a modo de recordatorio de que el desinflado de la cabeza está activado. Para cancelar, vuelva a pulsar el botón de desinflado de la cabeza; con esta función, el tiempo de espera no se agota automáticamente.

Las funciones de desinflado de la cabeza y desinflado del asiento no pueden estar activadas a la vez.

Colchón duro: aumenta la presión para facilitar la transferencia lateral. Al pulsar este botón, todos los cojines se inflarán a la presión máxima para que la superficie quede dura. Cuando el sistema llegue a la presión máxima, se escuchará un sonido. El sonido volverá a emitirse cada cinco minutos a modo de recordatorio de que la función de colchón duro está activada. Si esta función no se cancela de forma manual pulsando el botón de colchón duro, se cancelará automáticamente pasados 30 minutos y el sistema regresará a la terapia anterior.

Se emitirán recordatorios sonoros cada cinco minutos para indicar que están activados los modos de desinflado de cabeza, desinflado de asiento o colchón duro.

Botón de traslado de paciente: púlselo para activar o desactivar el traslado del paciente. Utilice la función de traslado del paciente para inflar el colchón de aire un 110 % por encima de las presiones definidas en el modo de tratamiento normal, antes de desenchufar la cama con el fin de preparar el traslado del paciente en la cama. Durante el inflado, el LED del botón de transporte del paciente parpadeará (1 s encendido, 1 s apagado). Cuando la función haya finalizado, se oirá un sonido y se iluminará el LED del botón de transporte del paciente.

PRECAUCIÓN *en* **giros***: Antes de activar la función de giro del colchón, asegúrese de que la estructura de la cama tenga barandillas laterales, y de que todas las barandillas laterales están totalmente colocadas en la posición más alta y bloqueadas. No active la función de giro en ningún sistema de colchón cuando se estén utilizando inmovilizadores de paciente.*

Rotación del paciente (ayuda del personal sanitario): infla los fuelles situados bajo el colchón para girar al paciente hacia la derecha o hacia la izquierda unos 20°. Se emitirá un sonido cuando se haya girado por completo. Para activar esta función, todas las barandillas laterales deben estar subidas y el ángulo de Fowler debe ser menor de 30°. Si una barandilla lateral está bajada en la dirección de rotación del paciente o si el ángulo de Fowler se aumenta por encima de los 30°, se cancelará esta función. Pulse el botón de centrado del paciente para cancelar la rotación del paciente; con esta función, el tiempo de espera no se agota automáticamente.

La rotación del paciente no está disponible cuando el ángulo de Fowler es superior a 30° o cuando hay alguna barandilla lateral bajada. Se recomienda iniciar la rotación solamente cuando la cama está nivelada y las secciones del muslo y la pantorrilla están bajadas.

El ángulo de rotación real que alcanza cada paciente depende de muchos factores, entre ellos: el peso del paciente, la distribución de su peso, los ajustes de presión y la colocación del paciente sobre la superficie del colchón. 20° es el ángulo de rotación objetivo, pero no todos los pacientes llegarán a ese ángulo, debido a las variables mencionadas.

Es posible interrumpir la rotación del paciente con otras funciones de ayuda del personal sanitario. Tras la desactivación de estas funciones, se reinicia la terapia anterior.

Tratamientos

Modo de tratamiento normal: control de las presiones definidas para el apoyo del paciente (cabeza, hombros, cuerpo, pies y cojines inferiores), sin otras funciones de tratamiento activadas. Iniciado por el botón de centrado del paciente.

Rotación continua del paciente: gira continuamente al paciente 20° a la derecha, lo centra y, a continuación, lo gira 20° a la izquierda, parando en cada posición el tiempo de retención definido. Para activar esta función, todas las barandillas laterales deben estar subidas y el ángulo de Fowler debe ser menor de 30°. Si alguna barandilla lateral se baja o si el ángulo de Fowler se aumenta por encima de los 30°, se cancelará esta función. Pulse el botón de rotación continua del paciente para cancelar el tratamiento; con esta función, el tiempo de espera no se agota automáticamente.

Los tratamientos de rotación no están disponibles cuando el ángulo de Fowler es superior a 30° o hay alguna barandilla lateral bajada. Se recomienda iniciar la rotación solamente cuando la cama está nivelada y las secciones del muslo y la pantorrilla están bajadas.

El ángulo de rotación real que alcanza cada paciente depende de muchos factores, entre ellos: el peso del paciente, la distribución de su peso, los ajustes de presión y la colocación del paciente sobre la superficie del colchón. 20° es el ángulo de rotación objetivo, pero no todos los pacientes llegarán a ese ángulo, debido a las variables mencionadas.

La desactivación de la rotación continua del paciente, al desactivar la terapia, vuelve a la terapia anterior.

Presión alterna: rellena las celdas alternas de un cojín con la presión objetivo mientras las demás celdas se desinflan hasta una presión cercana a cero. Este estado se mantiene durante un período de tiempo determinado y, a continuación, las celdas desinfladas se inflan hasta una presión seleccionada. Cuando se alcanza dicha presión, las otras celdas se desinflan hasta una presión cercana a cero y este estado se mantiene durante un período de tiempo determinado. El tiempo total que se tarda en terminar este proceso constituye un ciclo.

Pulsación: rellena los cojines alternos con la presión objetivo mientras los demás cojines se desinflan hasta una presión ligeramente inferior. Cuando se alcanza este estado, se mantiene durante un período de tiempo determinado y, a continuación, las celdas desinfladas se inflan hasta la presión objetivo. Cuando alcanzan dicha presión, las otras celdas se desinflan hasta una presión ligeramente inferior y este estado se mantiene durante un período de tiempo determinado. El tiempo total que se tarda en terminar este proceso constituye un ciclo. El usuario puede seleccionar los tiempos del ciclo y la intensidad. A continuación se describen los ajustes de intensidad de cada tratamiento:

Símbolo	Descripción del tratamiento	Presión objetivo en los fuelles que aumentan (% de presión definida)	Presión objetivo en los fuelles que disminuyen (% de presión definida)
	Presión alterna	↑ 125 %	↓ 0 %
	Pulsación alta	↑ 148 %	↓ 42 %
	Pulsación media	↑ 128 %	↓ 55 %
	Pulsación baja	↑ 115 %	↓ 75 %

La desactivación de la terapia pulsátil o de la terapia de presión alterna, al desactivar la terapia, cambia al modo de tratamiento normal.

Apagado del Sistema de tratamiento de pacientes *Citadel*

1. Mantenga pulsado el botón de encendido/apagado de la unidad de control del colchón durante dos segundos para apagar la unidad de control. Cuando la unidad se apague, escuchará cómo las válvulas se abren y el colchón se desinflará.
2. Desenchufe el cable de alimentación de la toma de corriente.
3. Enrolle el cable de alimentación alrededor del gancho para el cable situado en el extremo de la cabeza de la estructura.

GARANTÍA Y MANTENIMIENTO

Todas las ventas están sujetas a las condiciones generales estándar de Arjo; puede solicitar una copia. Las condiciones estándar contienen los detalles completos de los términos de la garantía y no limitan los derechos legales del consumidor.

Para solicitar asistencia técnica o de mantenimiento, o bien para formular alguna pregunta sobre este producto, póngase en contacto con la oficina local de Arjo o con un distribuidor autorizado. Encontrará una lista de oficinas de Arjo en el dorso de este manual, en la sección de Preguntas e información.

Tenga a mano el número de modelo y el número de serie cuando se ponga en contacto con Arjo sobre el mantenimiento, piezas de recambio o accesorios.

COMPATIBILIDAD ELECTROMAGNÉTICA (CEM)

El producto ha sido sometido a pruebas de conformidad con las normas reguladoras actuales sobre su capacidad para bloquear las IEM (interferencias electromagnéticas) de fuentes externas.

Algunos procedimientos pueden ayudar a reducir las interferencias electromagnéticas:

- Utilice solamente cables y piezas de repuesto de Arjo para evitar el aumento de las emisiones o la disminución de la inmunidad, lo que a su vez puede alterar el funcionamiento correcto del equipo.
- Asegúrese de que otros dispositivos empleados en zonas de monitorización de pacientes o de preservación de vida cumplan con las normas sobre emisiones aceptadas.

Los equipos de comunicación inalámbricos, como dispositivos de redes informáticas inalámbricas, teléfonos móviles, teléfonos inalámbricos y sus estaciones base, walkie-talkies, etc. pueden afectar a este equipo y se deben mantener a una distancia mínima de 1,5 m del equipo.

Entorno previsto: entornos de centros sanitarios profesionales.
Excepciones: equipos quirúrgicos de alta frecuencia y la sala protegida contra RF de un SISTEMA ME para la obtención de imágenes mediante resonancia magnética.

Debe evitarse usar este equipo apilado o junto a otros equipos, ya que se podría producir un funcionamiento inadecuado. Si tal uso es necesario, debe observarse este equipo y los otros para verificar que están funcionando normalmente.

Guía y declaración del fabricante: emisión electromagnética		
Prueba de emisión	**Conformidad**	**Guía**
Emisiones de RF CISPR 11	Grupo 1	Este equipo utiliza energía de RF únicamente para sus funciones internas. Por ello, las emisiones de RF son muy bajas, por lo que no es probable que causen interferencias en equipos electrónicos cercanos. Este equipo es adecuado para su uso en todos los establecimientos excepto los domésticos y aquellos conectados directamente a la red de suministro eléctrico público de baja tensión que abastece a edificios utilizados con fines domésticos.
Emisiones de RF CISPR 11	Clase A	
Emisiones IEC 61000-3-2	Clase A	
Fluctuaciones de tensión / centelleo CEI 61000-3-3	Conforme	

Guía y declaración del fabricante: inmunidad electromagnética			
Prueba de inmunidad	**Nivel de ensayo CEI 60601-1-2**	**Nivel de conformidad**	**Entorno electromagnético (guía)**
Descarga electrostática (ESD) IEC 61000-4-2	±2 kV, ±4 kV, ±8 kV, ±15 kV aire ±8 kV contacto	±2 kV, ±4 kV, ±8 kV, ±15 kV aire ±8 kV contacto	El suelo debe ser de madera, hormigón o baldosas de cerámica. Si el suelo está cubierto con material sintético, la humedad relativa deberá ser al menos del 30 %.
Interferencias conducidas inducidas por campos de RF EN 61000-4-6	3 V en 0,15 MHz a 80 MHz 6 V en bandas de frecuencia ISM y de radioaficionado entre 0,15 y 80 MHz 80 % AM a 1 kHz	3 V en 0,15 MHz a 80 MHz 6 V en bandas de frecuencia ISM y de radioaficionado entre 0,15 y 80 MHz 80 % AM a 1 kHz	La distancia a la que se utilicen los equipos de comunicación por RF portátiles y móviles con respecto a cualquier parte del producto, cables incluidos, deberá ser superior a 1,0 m si la potencia de salida del transmisor es superior a 1 W[a]. Las intensidades del campo de los transmisores de RF fijos, según lo determinado por un estudio electromagnético del lugar, deben ser menores que el nivel de conformidad en cada uno de los intervalos de frecuencia[b]. Pueden darse interferencias cerca del equipo marcado con este símbolo:
Campo electromagnético de RF irradiadas EN 61000-4-3	Entorno sanitario profesional 3 V/m De 80 MHz a 2,7 GHz 80 % AM a 1 kHz	Entorno sanitario profesional 3 V/m De 80 MHz a 2,7 GHz 80 % AM a 1 kHz	
Campos de proximidad de equipo de comunicaciones inalámbricas por RF EN 61000-4-3	385 MHz - 27 V/m 450 MHz - 28 V/m 710, 745, 780 MHz - 9 V/m 810, 870, 930 MHz - 28 V/m 1720, 1845, 1970, 2450 MHz - 28 V/m 5240,5500, 5785 MHz - 9 V/m	385 MHz - 27 V/m 450 MHz - 28 V/m 710, 745, 780 MHz - 9 V/m 810, 870, 930 MHz - 28 V/m 1720, 1845, 1970, 2450 MHz - 28 V/m 5240,5500, 5785 MHz - 9 V/m	
Transitorios eléctricos/en ráfaga EN 61000-4-4	±1 kV puertos SIP/SOP ±2 kV en puerto de CA Frecuencia de repetición de 100 kHz	±1 kV puertos SIP/SOP ±2 kV en puerto de CA Frecuencia de repetición de 100 kHz	La alimentación eléctrica debe ser la normal en un entorno hospitalario o comercial.
Campo magnético de la frecuencia de alimentación EN 61000-4-8	30 A/m 50 Hz o 60 Hz	30 A/m 50 Hz	Los campos magnéticos de la frecuencia de la red eléctrica deben estar en niveles característicos de una ubicación normal en un entorno comercial u hospitalario.

Guía y declaración del fabricante: inmunidad electromagnética			
Prueba de inmunidad	**Nivel de ensayo CEI 60601-1-2**	**Nivel de conformidad**	**Entorno electromagnético (guía)**
Sobretensión IEC 61000-4-5	±0,5 kV ±1 kV; ±2 kV, red de CA, línea a tierra ±0,5 kV ±1 kV, red de CA, línea a línea	±0,5 kV ±1 kV; ±2 kV, red de CA, línea a tierra ±0,5 kV ±1 kV, red de CA, línea a línea	
Caídas de tensión, interrupciones cortas y variaciones de tensión en las líneas de entrada de alimentación CEI 61000-4-11	0 % U_T; 0,5 ciclo A 0°, 45°, 90°, 135°, 180°, 225°, 270° y 315° 0% U_T; 1 ciclo y 70 % U_T; 25/30 ciclos Monofásica: a 0° 0 % U_T; 250/300 ciclos	0 % U_T; 0,5 ciclo A 0°, 45°, 90°, 135°, 180°, 225°, 270° y 315° 0% U_T; 1 ciclo y 70 % U_T; 25/30 ciclos Monofásica: a 0° 0 % U_T; 250/300 ciclos	

U_T es la tensión de la red de CA antes de la aplicación del nivel de prueba

[a] Las intensidades de campo de los transmisores fijos, como estaciones base para teléfonos (móviles/inalámbricos) y radios terrestres móviles, equipos de radio utilizados por radioaficionados, emisiones de radio AM y FM, y emisiones televisivas no se pueden predecir teóricamente con exactitud. Para evaluar el entorno electromagnético debido a los transmisores de RF fijos, se debe plantear la realización de un estudio electromagnético del lugar. Si la intensidad de campo medida en el lugar en que se utilice el producto supera los niveles de conformidad de RF aplicables, debe comprobarse que el producto funciona de manera normal. Si se observa un rendimiento poco habitual, es posible que sea necesario realizar acciones adicionales.

[b] Por encima del intervalo de frecuencia de 150 kHz a 80 MHz, las intensidades de campo deben ser inferiores a 1 V/m.

LOCALIZACIÓN Y REPARACIÓN DE AVERÍAS

Si no consigue corregir un problema realizando la acción que se sugiere en la siguiente tabla, póngase en contacto con Arjo.

Problema	Comprobación	Acción
El colchón no alcanza la presión objetivo	Revise las conexiones de los codos de las mangueras situados bajo la válvula de RCP para averiguar si tienen fugas	Presione firmemente las conexiones de los codos de las mangueras en dirección a la válvula de RCP
	Compruebe si el cojín del colchón tiene fugas	Reemplace el cojín del colchón
	Compruebe si los fuelles de rotación tienen fugas	Reemplace el fuelle de rotación
	Compruebe si los tubos internos tienen fugas	Repare los tubos que tengan fugas
	Compruebe si faltan juntas tóricas o si hay juntas tóricas dañadas en los puertos de los conectores de aire del colchón	Reemplace las juntas tóricas
	Compruebe si hay fugas en la válvula de RCP	Asegúrese de que la válvula de RCP está totalmente cerrada. Abra la válvula de RCP tirando de la palanca de RCP y, luego, cierre dicha válvula: para ello, desenchufe la cama de la alimentación eléctrica de CA y, a continuación, vuelva a enchufarla a la alimentación de CA
	Revise los conectores de las mangueras de la unidad de control del colchón	Arregle la manguera de la unidad de control del colchón que tenga fugas
La unidad de control del colchón no se enciende	Compruebe que el conector de alimentación CA de la estructura de la cama está conectado a la parte trasera de la unidad de control del colchón de aire	Compruebe que el cable de alimentación CA de la estructura está conectado a la unidad de control del colchón de aire
	Revise si hay un fusible fundido en la unidad de control del colchón.	Revise y reemplace el fusible fundido de la parte trasera de la unidad de control del colchón. Compruebe que el cable de alimentación de la estructura de la cama está conectado a una toma de corriente CA
La unidad de control del colchón emite a menudo un chasquido	Compruebe si los tubos del interior del colchón o los tubos expansibles de la estructura de la cama están doblados	Localice las fugas y reemplace las piezas que correspondan de entre las siguientes: junta tórica de la válvula de descarga; cojín; fuelle de rotación; conector de tubos; tubos

EXPLICACIÓN DE LOS SÍMBOLOS UTILIZADOS

E348583 — Certificado de acuerdo con la norma UL 60601-1

Sin ganchos

Información importante sobre el funcionamiento

Aviso de un posible riesgo para el sistema, el paciente o el personal

2797 — Marcado CE de conformidad con la legislación armonizada de la Comunidad Europea. Las figuras indican la supervisión de un organismo notificado.

MD — Indica que el producto es un dispositivo sanitario de acuerdo con lo establecido en el Reglamento de la Unión Europea 2017/745 sobre productos sanitarios

Consulte las Instrucciones de uso

Fabricante

Fecha de fabricación

SN — Número de serie

60 — Secar en secadora

PHENOL — No utilizar fenol

Límites inferior y superior de temperatura

IPX4 — Protección contra entrada de líquidos

Rayos X

Consulte las Instrucciones de uso

Este producto o sus piezas están previstos para su recogida individual en un punto de recogida adecuado. Al final de su vida útil, deseche los residuos de acuerdo con los requisitos locales, o póngase en contacto con el representante local de Arjo para solicitar asesoramiento.

Toma de tierra (masa)

Corriente alterna

Riesgo de descarga eléctrica

Parte aplicada de tipo B

REF — Número de referencia

Lavar solo con paño

Cl — Lejía

EXPLICACIÓN DE LOS SÍMBOLOS UTILIZADOS (CONTINUACIÓN)

	No planchar	60°C	Temperatura de lavado recomendada
3.15A / 250V SB	Fusible	IOIOI	Comunicaciones
	Interruptor de RCP	H	Almohadilla para la cabeza
B	Sección de cuerpo	S	Cojín
L	Sección de pata	L/C	Cámara inferior
TR	Rotación a la derecha	TL	Rotación a la izquierda
BA	Sección de cuerpo A	BB	Sección de cuerpo B
SA	Sección del asiento A	SB	Sección del asiento B
LA	Sección de pierna A	LB	Sección de pierna B
	Peso del prodotto		Carga de trabajo segura
	Peso máximo del paciente		Tamaño del paciente recomendado

ESPECIFICACIONES

Especificaciones sujetas a cambios sin previo aviso.

Generalidades	
Carga de trabajo segura (colchón)	270 kg (595 lb)
Peso máximo del paciente	227 kg (500 lb)
Peso del producto (aprox.)	Unidad de control del colchón: 25 kg (55 lb) Colchón: 16 kg (35 lb)
Aviso sonoro	<65 dB(A)
Condiciones de funcionamiento	
Temperatura	De 14 °C a 35 °C (de 58 °F a 95 °F)
Humedad relativa	De 20 % a 80 % sin condensación
Altitud	Hasta 2000 m (6562 pies)
Especificaciones eléctricas	
Alimentación eléctrica	3 A máx. a 115 V CA, 60 Hz 1,5 A máx. a 230 V CA, 50 Hz 1,5 A máx. a 230 V CA 60 Hz (Arabia Saudí)
Longitud de la superficie de descanso	
Posición 2 (estándar)	202 cm (80 in)
Posición 3 (Extendida)	214 cm (84 in)
Anchura total	89 cm (35 in)
Eliminación al final de la vida útil	
• Los equipos que contengan componentes eléctricos y electrónicos se deben desmontar y reciclar de acuerdo con lo establecido en la directiva sobre residuos de aparatos eléctricos y electrónicos (RAEE), o de acuerdo con lo establecido en la normativa local o nacional. • Todas las baterías del producto se deben reciclar por separado. Las baterías se deben desechar de acuerdo con lo establecido en las normativas nacionales o locales. • Los componentes fabricados principalmente con diferentes tipos de metal (con un contenido de metal superior al 90 % de su peso); por ejemplo, la estructura de cama, se deben reciclar como metales.	
Transporte y almacenamiento	
Manipular con cuidado. No dejar caer. Evitar choques o impactos violentos. Este equipo debe almacenarse en una zona limpia, seca y bien ventilada que cumpla los siguientes requisitos:	
Temperatura	De –15 °C a 60 °C (de 4 °F a 140 °F)
Humedad relativa	Sin condensación
Puede haber cierta flexibilidad con las especificaciones de las dimensiones y los pesos indicados en estas IDU, aunque no se enumeren de forma explícita. Arjo se reserva el derecho a tener la última palabra por lo que respecta a dichas especificaciones.	

AUSTRALIA
Arjo Australia
Building B, Level 3
11 Talavera Road
Macquarie Park, NSW, 2113, Australia
Phone: 1800 072 040

BELGIQUE / BELGIË
Arjo Belgium
Evenbroekveld 16
9420 Erpe-Mere
Phone: +32 (0) 53 60 73 80
Fax: +32 (0) 53 60 73 81
E-mail: info.belgium@arjo.com

BRASIL
Arjo Brasil Equipamentos Médicos Ltda
Rua Marina Ciufuli Zanfelice, 329 PB02
Galpão - Lapa
São Paulo – SP – Brasil
CEP: 05040-000
Phone: 55-11-3588-5088
E-mail: vendas.latam@arjo.com
E-mail: servicios.latam@arjo.com

CANADA
Arjo Canada Inc.
90 Matheson Boulevard West
Suite 350
CA-MISSISSAUGA, ON, L5R 3R3
Tel/Tél: +1 (905) 238-7880
Free: +1 (800) 665-4831
Fax: +1 (905) 238-7881
E-mail: info.canada@arjo.com

ČESKÁ REPUBLIKA
Arjo Czech Republic s.r.o.
Na Strzi 1702/65
140 00 Praha
Czech Republic
Phone No: +420225092307
E-mail: info.cz@arjo.com

DANMARK
Arjo A/S
Vassingerødvej 52
DK-3540 LYNGE
Tel: +45 49 13 84 86
Fax: +45 49 13 84 87
E-mail: dk_kundeservice@arjo.com

DEUTSCHLAND
Arjo GmbH
Peter-Sander-Strasse 10
DE-55252 MAINZ-KASTEL
Tel: +49 (0) 6134 186 0
Fax: +49 (0) 6134 186 160
E-mail: info-de@arjo.com

ESPAÑA
ARJO IBERIA S.L.
Poligono Can Salvatella
c/ Cabanyes 1-7
08210 Barberà del Valles
Barcelona - Spain
Telefono 1: +34 900 921 850
Telefono 2: +34 931 315 999

FRANCE
Arjo SAS
2 Avenue Alcide de Gasperi
CS 70133
FR-59436 RONCQ CEDEX
Tél: +33 (0) 3 20 28 13 13
Fax: +33 (0) 3 20 28 13 14
E-mail: info.france@arjo.com

HONG KONG
Arjo Hong Kong Limited
Room 411-414, 4/F, Manhattan Centre,
8 Kwai Cheong Road, Kwai Chung,
N.T.,
HONG KONG
Tel: +852 2960 7600
Fax: +852 2960 1711

ITALIA
Arjo Italia S.p.A.
Via Giacomo Peroni 400-402
IT-00131 ROMA
Tel: +39 (0) 6 87426211
Fax: +39 (0) 6 87426222
E-mail: Italy.promo@arjo.com

MIDDLE EAST
Arjo Middle East FZ-LLC
Office 908, 9th Floor,
HQ Building,North Tower,
Dubai Science Park,
Al Barsha South
P.O. Box 11488, Dubai,
United Arab Emirates
Direct +971 487 48053
Fax +971 487 48072
Email: Info.ME@arjo.com

NEDERLAND
Arjo Nederland BV
Biezenwei 21
4004 MB TIEL
Postbus 6116
4000 HC TIEL
Tel: +31 (0) 344 64 08 00
Fax: +31 (0) 344 64 08 85
E-mail: info.nl@arjo.com

NEW ZEALAND
Arjo Ltd
34 Vestey Drive
Mount Wellington
NZ-AUCKLAND 1060
Tel: +64 (0) 9 573 5344
Free Call: 0800 000 151
Fax: +64 (0) 9 573 5384
E-mail: nz.info@Arjo.com

NORGE
Arjo Norway AS
Olaf Helsets vei 5
N-0694 OSLO
Tel: +47 22 08 00 50
Faks: +47 22 08 00 51
E-mail: no.kundeservice@arjo.com

ÖSTERREICH
Arjo Austria GmbH
Lemböckgasse 49 / Stiege A / 4.OG
A-1230 Wien
Tel: +43 1 8 66 56
Fax: +43 1 866 56 7000

POLSKA
Arjo Polska Sp. z o.o.
ul. Ks Piotra Wawrzyniaka 2
PL-62-052 KOMORNIKI (Poznań)
Tel: +48 61 662 15 50
Fax: +48 61 662 15 90
E-mail: arjo@arjo.com

PORTUGAL
Arjo em Portugal
MAQUET Portugal, Lda.
(Distribudor Exclusivo)
Rua Poeta Bocage n.º 2 - 2G
PT-1600-233 Lisboa
Tel: +351 214 189 815
Fax: +351 214 177 413
E-mail: Portugal@arjo.com

SUISSE / SCHWEIZ
Arjo Switzerland AG
Fabrikstrasse 8
Postfach
CH-4614 HÄGENDORF
Tél/Tel: +41 (0) 61 337 97 77
Fax: +41 (0) 61 311 97 42

SUOMI
Arjo Scandinavia AB
Riihitontuntie 7 C
02200 Espoo
Finland
Puh: +358 9 6824 1260
E-mail: Asiakaspalvelu.finland@arjo.com

SVERIGE
Arjo International HQ
Hans Michelsensgatan 10
SE-211 20 MALMÖ
Tel: +46 (0) 10 494 7760
Fax: +46 (0) 10 494 7761
E-mail: kundservice@arjo.com

UNITED KINGDOM
Arjo UK and Ireland
Houghton Hall Park
Houghton Regis
UK-DUNSTABLE LU5 5XF
Tel: +44 (0) 1582 745 700
Fax: +44 (0) 1582 745 745
E-mail: sales.admin@arjo.com

USA
Arjo Inc.
2349 W Lake Street Suite 250
US-Addison, IL 60101
Tel: +1 (630) 307-2756
Free: +1 (800) 323-1245
Fax: +1 (630) 307-6195
E-mail: us.info@arjo.com

JAPAN
Arjo Japan K.K.
東京都港区虎ノ門三丁目7 番8 号
ランディック第2 虎ノ門ビル9 階
Tel: +81 (0)3-6435-6401
Fax: +81 (0)3-6435-6402
E-mail: info.japan@arjo.com

At Arjo, we are committed to improving the everyday lives of people affected by reduced mobility and age-related health challenges. With products and solutions that ensure ergonomic patient handling, personal hygiene, disinfection, diagnostics, and the effective prevention of pressure ulcers and venous thromboembolism, we help professionals across care environments to continually raise the standard of safe and dignified care. Everything we do, we do with people in mind.

ArjoHuntleigh AB
Hans Michelsensgatan 10
211 20 Malmö, Sweden
www.arjo.com

CE
2797